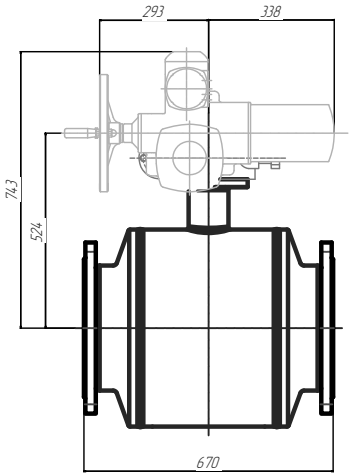

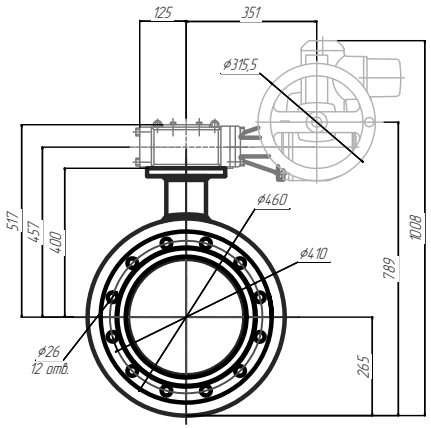

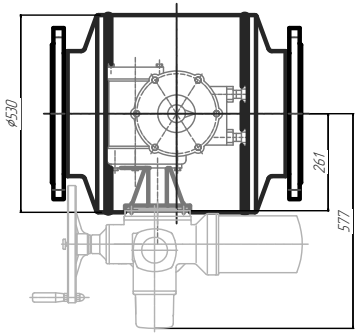

УЗТПА

Шаровой кран Ду 300 полнопроходной
с редуктором и электроприводом
AQUARIUS 300.2.1.2

Монтажный чертеж

Копировал

Формат A4