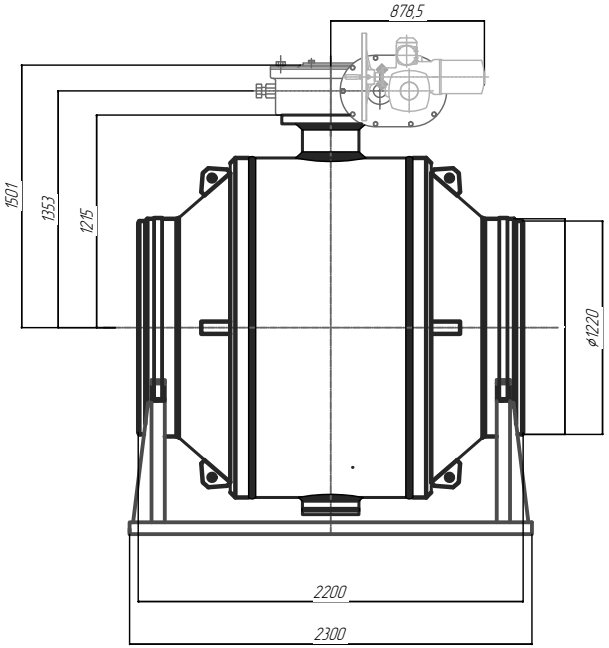

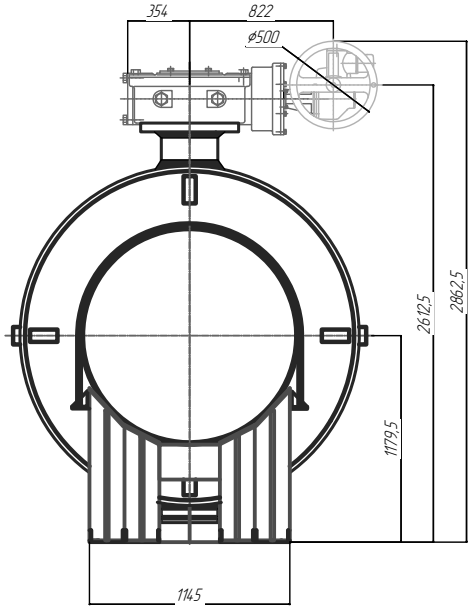

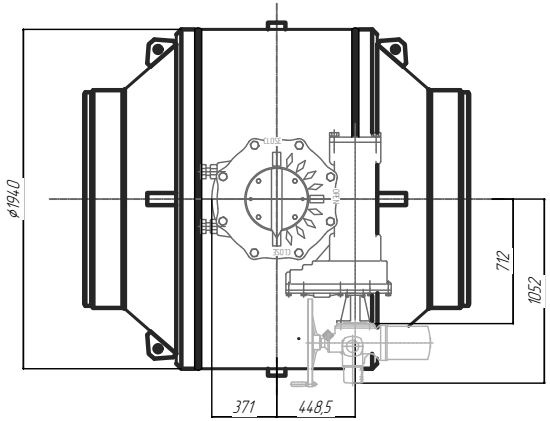

УЗТПА

Шаровой кран Ду 1200 полнопроходной
с редуктором и электроприводом
AQUARIUS 1200.2.0.1

Монтажный чертеж

Копировал

Формат A4