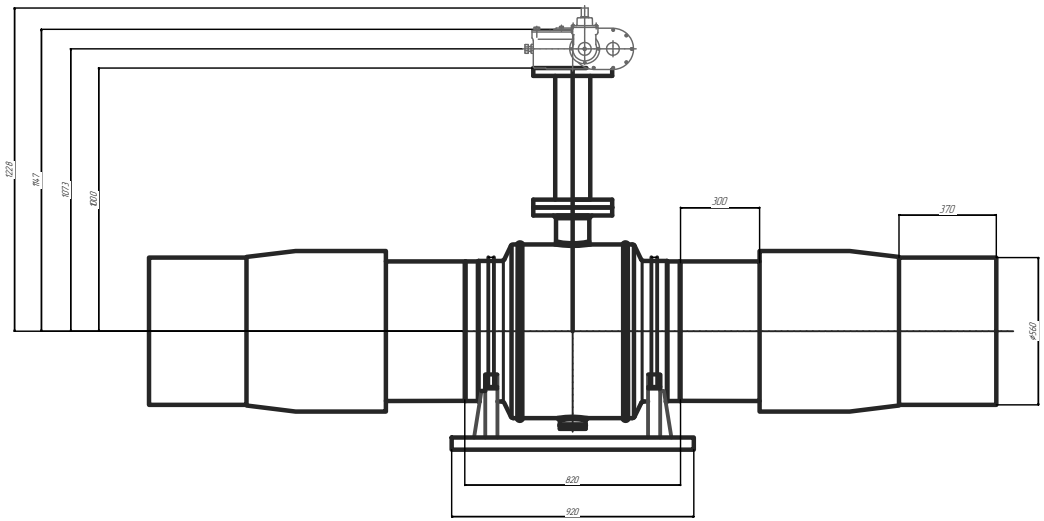

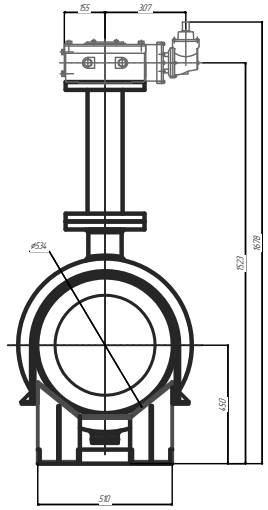

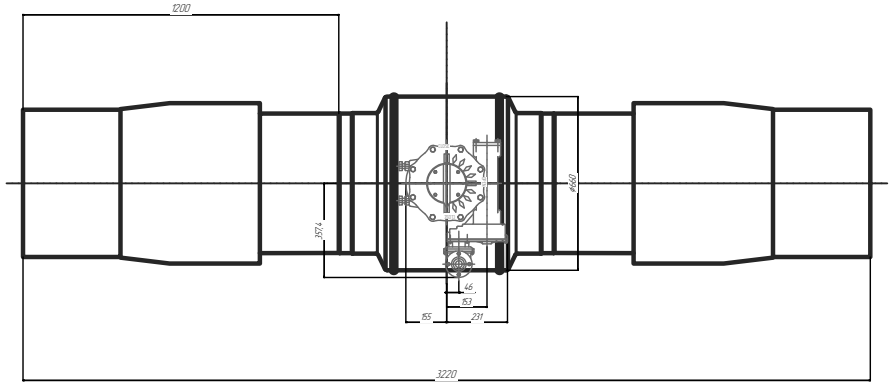

УЗТПА

Шаровой кран Ду 500 редуцированный с вертикальным выходом вала NEON 500.1.1.5.НСПС560.Х2С с полиэтиленовыми патрубками и удлинением штока L=1000мм

Монтажный чертеж

1 Копировал Формат А3