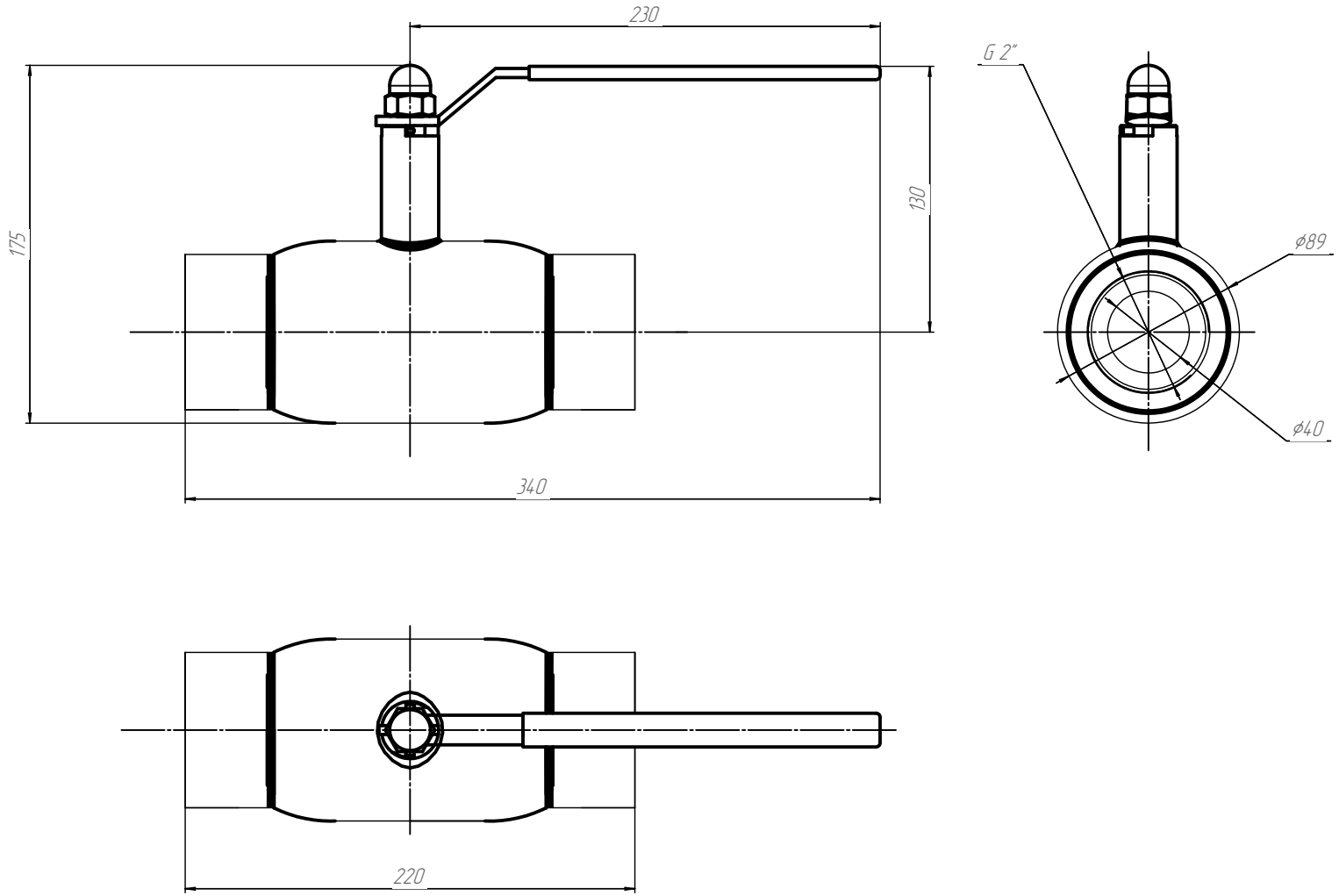

УЗТПА

Шаровой кран Ду 50 редуцированный
муфтовый AQUARIUS 50.1.1.3

Монтажный чертеж